UG-3-A4O & UG-3-A5O INSTALLATION INSTRUCTION

SV EN DE ES

SVENSKA

Montering och placering.

Uniguard skall placeras i flödesriktningen, enligt riktningspilen (se Uniguardfotens form eller ovansidan huset). Uniguard är lägesoberoende och kan monteras på valfri sida av kanalen men vid rektangulär kanal bör detektorn monteras på den kortaste sidan, för att samla in luft från så stor del av kanalen som möjligt.

Vi rekommenderar att Uniguard monteras på minst samma avstånd från kyl- och värmebatterier eller luftfuktare som luftflödesgivare. Den bör dessutom placeras så, att avståndet **före** närmaste störning i kanalen (t.ex. böj, filter eller spjäll) - i luftflödesriktningen räknat - är minst lika stort som 3 x kanalens diameter. Närmaste placering **efter** sådan störning bör vara 5 x kanaldiametern.

ENGLISH

Mounting and positioning.

The Uniguard should be installed with the air flow direction arrows (see the Uniguard foot's shape or on the housing top) corresponding to the direction of the air flow in the duct. The Uniguard can be installed on any side of the duct. N.B. Rectangular ducts: In order to gain maximum air sampling coverage, install the Uniguard on the shortest side of a rectangular duct.

We recommend that the Uniguard is mounted at an equal distance from heating, cooling, or humidity devices, and similar to the siting for flow monitors.
A distance of 3 times the duct diameter should be left **before** a damper, filter or change of the duct direction, and 5 times the diameter **after** these devices.

***Observera** fotens form av en pil, vilken skall peka i **luftströmmens riktning**.*
***Note** the foot's shape of an arrow, which shall be installed in the **air flow direction**.*

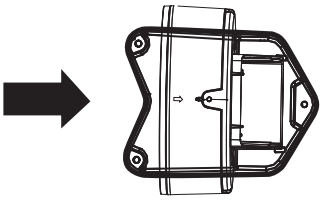

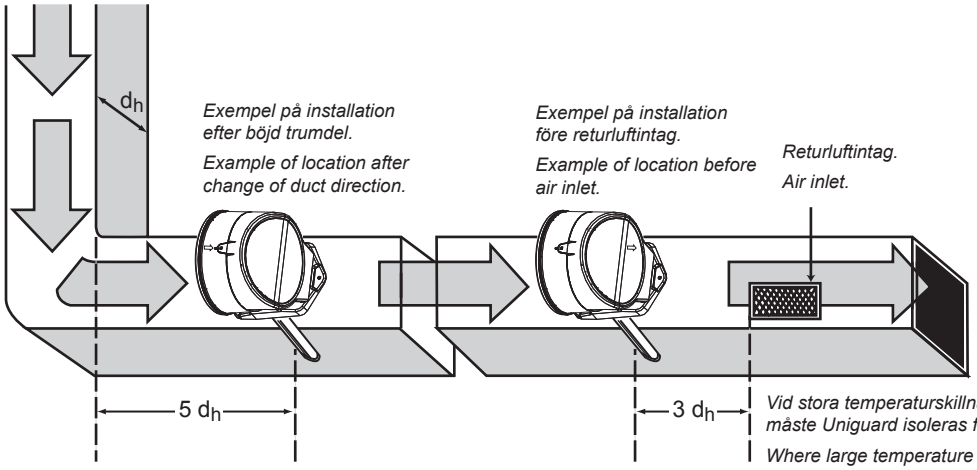

Vid stora temperaturskillnader t.ex. utomhus eller på kallvindar måste Uniguard isoleras från omgivande luft. Se punkt 9.

Where large temperature variations occur, e.g. on outdoor locations or in areas subject to external temperatures (roof, attics), the Uniguard should be insulated, see para 9.

Hydraulisk diameter

Hydraulic diameter

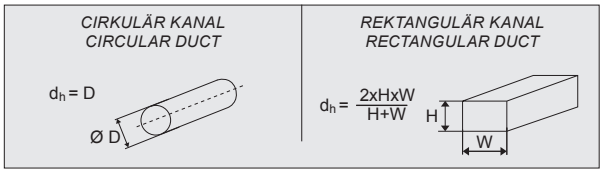

Exempel på installation med störkällor:

- fläkt
- spjäll
- ljuddämpare
- batteri
- luftbehandlingsaggregat
- kanalböj
- avgrening
- dimensionsförändring

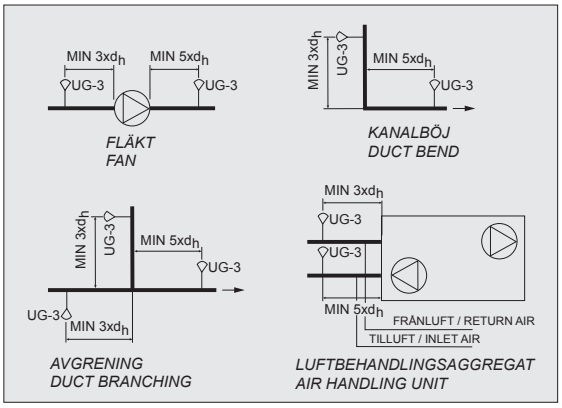

Example of installation at sources of interference:

- fan
- damper
- silencer
- battery
- air handling unit
- duct bend
- duct branching
- duct narrowing or expansion

© 2018.11.14 R1.7 Calectro AB HFE314

Phone: +46 31-69 53 00 Fax: +46 31-29 32 91 info@calectro.se www.calectro.se

CALECTRO®

Borra hål i kanalen:
- Håltagning utan monteringsbeslag, ø 38 mm.
- Håltagning med monteringsbeslag och/eller venturirör med monterad fläkt, ø 51 mm (se punkt 10).

1

Drill a hole in the duct:
- Without mounting bracket, ø 38 mm.
- With mounting bracket and/or venturi pipe with booster fan, ø 51 mm (see para 10).

- Mät ventilationskanalens diameter.
- Kapa eventuellt röret.
- Röret bör täcka minst 90% av kanalens diameter.
  OBS! Se även punkt 8.
- Sätt i ändpluggen.

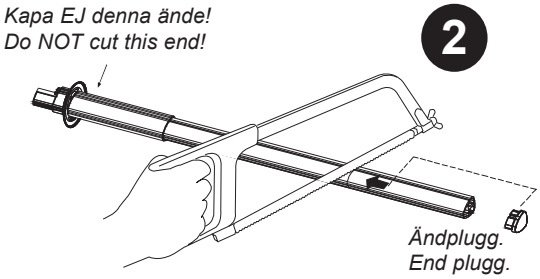

- Measure the diameter of the duct.
- Shorten the pipe, if necessary.
- The pipe should penetrate at least 90% of the width of the duct.
  NOTE! See para 8.
- Insert the end plug.

- Träd på tätningen på röret.
- För in röret i botten på Uniguard.
- Lås fast röret med stoppskruven.

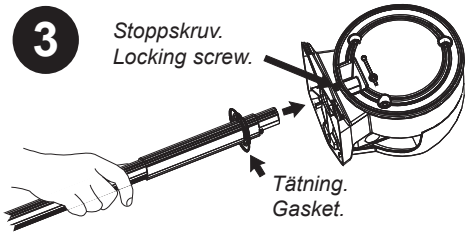

- Mount the black gasket on the pipe.
- Insert the pipe into the bottom of the Uniguard.
- Secure the pipe with the locking screw.

- Montera röret och detektorn på kanalen.
- Fäst Uniguard på 3 punkter vid pilarnas markering.

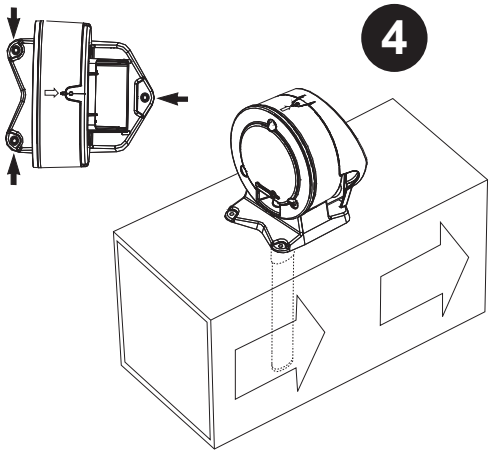

- Mount the pipe and the detector on the duct.
- Secure the bottom of the Uniguard with the 3 screws, positions marked.

OBS VIKTIGT!
Riktningspilarna (se Uniguardfotens form eller ovansidan huset) skall ha samma riktning som luftflödet i kanalen.

NOTE - IMPORTANT!
The air flow direction arrows (see the Uniguard foot's shape or on the housing top) must have the same direction as the air flow in the duct.

Flödesindikator och fläktrör*.

Uniguard är försedd med en indikator, en plasttunga, som – när detektorn är rätt installerad – svängs ut av luftströmmen.

OBS!
Rör sig inte indikatorn alls bör man överväga en omplacering av detektorn, alternativt montera ett s.k. fläktrör*.

Vid montering av fläktrör används alltid ett monteringsbeslag.

* Fläktrör är ett standard venturirör med hjälpfläkt, vilken kräver separat 24V AC/DC matning.

5

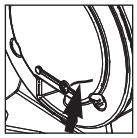

Flödesindikator.
Flow indicator.

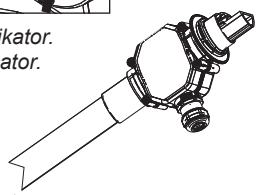

Venturirör med hjälpfläkt.
Venturi pipe with booster fan.

Flow indicator and booster fan pipe*.

The Uniguard is supplied with an indicator, a plastic "tongue", which – when the detector is correctly installed – is bent outwards due to the airflow.

NOTE!
If the indicator does not move, you should consider a new mounting positioning of the Uniguard or install a booster fan venturi pipe.

With installation of a booster fan venturi pipe a mounting bracket is always used.

* A booster fan pipe is a standard venturi pipe including a booster fan, which needs separate 24V AC/DC supply.

Elinstallation.

- Öppna locket över kopplingshuset genom att lyfta på snäpplåset.
- För in kabeln genom valfri Klikseal kabelgenomföring.
  Används annan typ av genomföring demonteras de förmonterade genom att först trycka igenom ena sidan och därefter den andra (1-2).

6

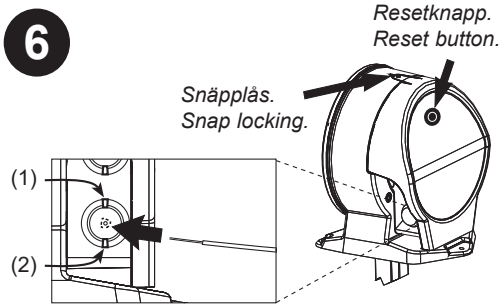

Electrical installation.

- Remove the cover over the printed circuit board by opening the snap locking.
- Enter the cable through one of the Klikseal glands.
  When using another type of cable gland dismount the ones already installed by first pressing one side through the hole and then the other one (1-2).

- Uniguard Superflow har 4 st. (3 st. i 230V varianten) förmonterade IP67 godkända och automatiskt dragavlastande genomföringar för kabeldiameter 4-11 mm, typ Klikseal.

  OBS! Kabeln får endast föras i en riktning genom Klikseal: in i Uniguard. Vid ett eventuellt byte av monterad kabel ska denna klippas av på utsidan av Uniguard och resten av kabeln dras ur Klikseal, från insidan.

  Klikseal är godkänd enligt EN 50262.

- Anslut elkablarna enligt kopplingsschemat.
  UG-3-A4O: 24V AC/DC
  UG-3-A5O: 230V AC.

- UG-3-A5O modellen ska strömförsörjas via en närmonterad nätfrånskiljare som märks: ”Nätfrånskiljare för rökdetektor UG-3-A5O”.

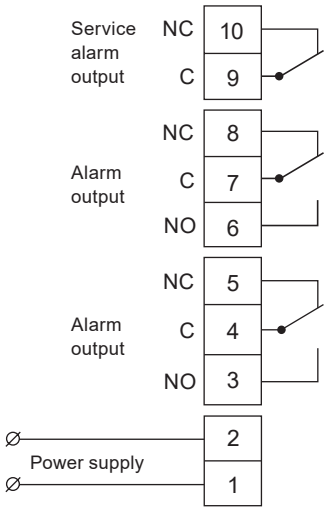

- Uniguard Superflow has 4 pieces (3 pieces in 230V variant) pre-mounted IP67 approved glands for cable diameter 4-11 mm, type Klikseal.

  NOTE! The cable must only be pulled through the Klikseal in one direction: into the Uniguard.
  To exchange a mounted cable: cut the cable outside of Uniguard and pull out the rest from the inside.

  Klikseal is approved according to EN50262.

- Connect the cables according to the wiring diagram.
  UG-3-A4O: 24V AC/DC
  UG-3-A5O: 230V AC.

- The UG-3-A5O model shall be power supplied thru a disconnect device, next to the smoke detector, marked: ”Disconnect device for smoke detector UG-3-A5O”.

Funktionskontroll. 7

Kontrollera detektorn med rökdetektorprovare RDP-300.

- För "testhålspluggen" åt sidan och spraya därefter kortvarigt.
  Vid utlöst larm lyser dioden röd på kretskortet och detektorn samt vid servicelarm lyser den gul på kretskortet och grön på detektorn.
- Återställ genom att trycka på den svarta resetknappen i locket över kopplingshuset.
- **VIKTIGT!**
  Återmontera "testhålspluggen".

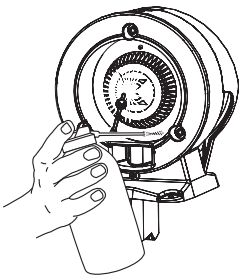

Test of detector.

Check the detector with smoke detector tester RDP-300.

- Open the "test hole plug" and briefly release a spray of aerosol.
  When alarming the LED lits red on the printed circuit board and the detector, and when service alarming it lits yellow on the printed circuit board and green on the smoke detector.
- Reset by pressing the black reset button in the cover over the printed circuit board.
- **IMPORTANT!**
  Reassemble the "test hole plug".

Borra EJ hål i plastlocket för skyltar eller dylikt. Detta kan ge läckage som allvarligt nedsätter detektorns funktion.

Do not drill any holes in the cover for signs etc. Holes will cause air leakages and seriously disturbe the function of the detector.

Montering av olika rör i olika kanalbredder. 8 Fitting of pipes in ducts with different diameter.

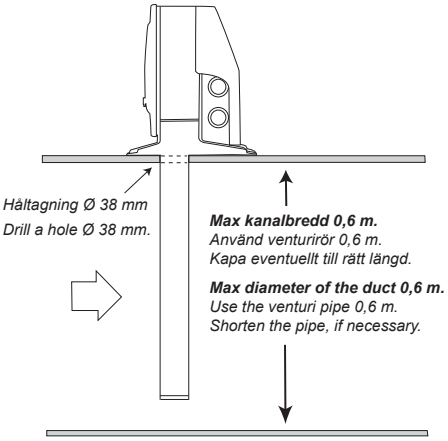

För kanaler mindre än 0,6 m används venturirör 0,6 m, standard.
För kanaler mellan 0,6 m och 1,4 m används venturirör 1,5 m.
För kanaler större än 1,4 m används venturirör 2,8 m.

For ducts with a ø of less than 0,6 m use the 0,6 m pipe, standard.
For ducts with a ø of between 0,6 m and 1,4 m use the 1,5 m pipe.
For ducts which are larger than 1,4 m use the 2,8 m pipe.

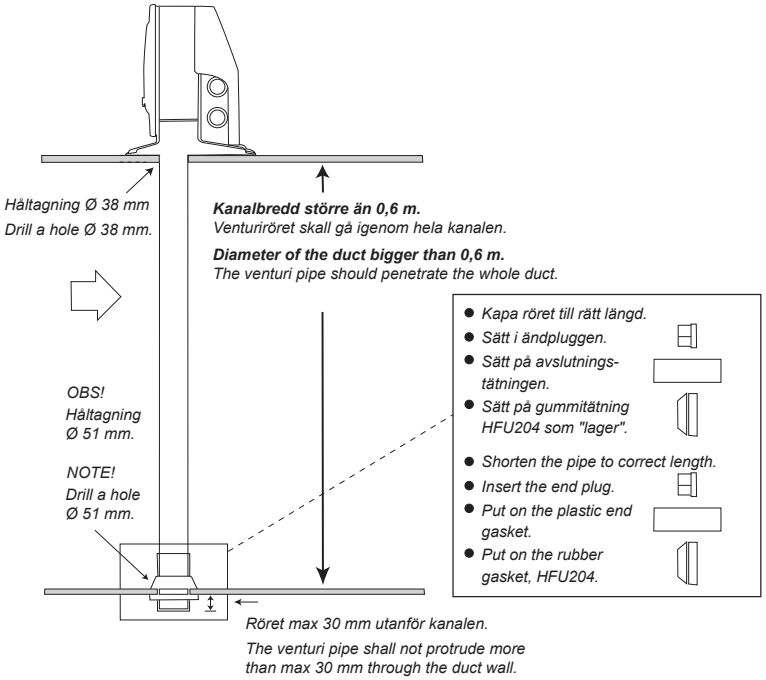

Montering vid risk för kondensproblem, t.ex. kallvind eller utomhus.

9

Mounting in places where possible condensation problems could arise, e.g. cold attics or outdoor.

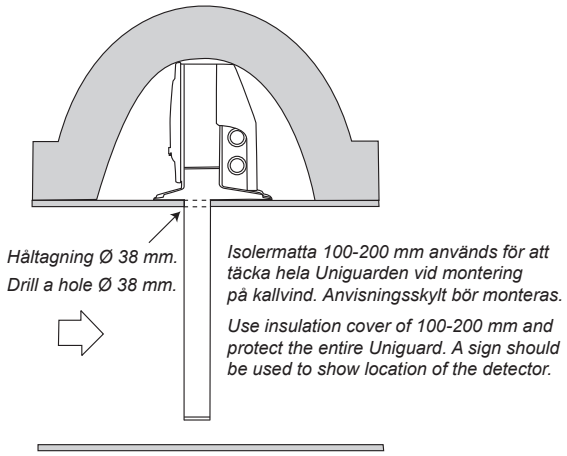

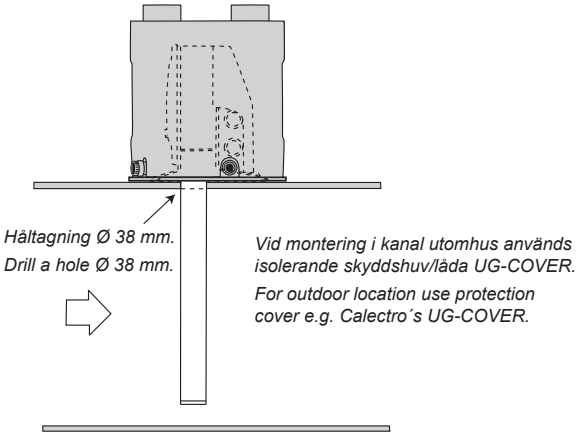

Monteringsbeslag för rund eller isolerad plan kanal.

10

Mounting bracket for circular or insulated rectangular ducts.

Med hjälp av beslaget kan kanaldiametern vara så liten som 100 mm.

Using the bracket the diameter of the duct can be as small as 100 mm.

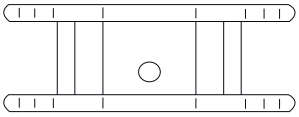

Monteringsbeslaget levereras plant.
The mounting bracket is supplied flat.

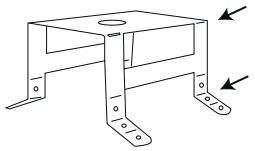

Monteringsbeslaget är lätt att böja/forma så att det passar runda eller plana kanaler.
The mounting bracket can easily be bent or shaped to fit circular or rectangular duct.

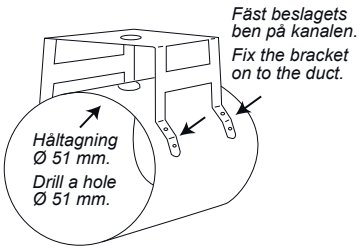

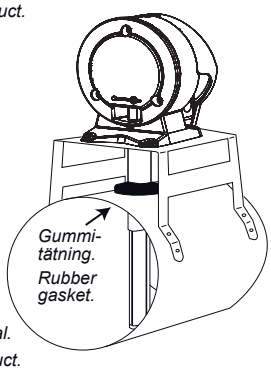

Rund kanal.
Circular duct.

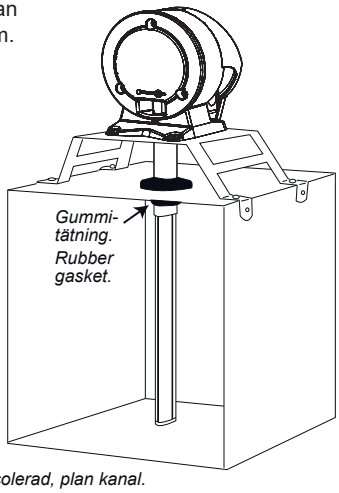

Isolerad, plan kanal.
Insulated rectangular duct.

SLUTKONTROLL

- Kontrollera att riktningspilarna pekar i flödesriktningen.
- Kontrollera att pluggen till testhålet sitter i ordentligt.
- Kontrollera att flödesindikatorn visar på flöde (vippar).
- Fullskaleprov med rökgenerator rekommenderas för kontroll av rökdetektorns funktion.

FINAL CHECKS

- Check that the air flow direction arrows have the same direction as the air flow in the duct.
- Check that the plastic plug of the test hole is properly mounted.
- Check that the flow indicator oscillates ensuring proper air flow through the detector.
- It is recommended that smoke from a smoke generator is introduced into the duct to check the detector's function.

Felsökning.

Rökdetektorn larmar utan rökpåverkan.

- Rökdetektorn är trasig, smutsig eller placerad så att kondens bildas. Se punkt 9. Detektorinsatsen behöver bytas ut.

Trouble shooting.

The smoke detector indicates alarm without smoke.

- Smoke detector is faulty, contaminated with dirt or condensation. See para 9. The detector needs to be replaced.

! Enligt WEEE (Waste of Electrical and Electronic Equipment) direktiv, skall produkten när den är förbrukad lämnas separat hos ett härför avsett insamlingsställe och inte placeras bland osorterat avfall. Alternativt returnera den till Calectro för återvinning.

According to WEEE (Waste of Electrical and Electronic Equipment) directive, you must at the end of life of the product dispose of it separately at an appropriate collection point and not place it with unsorted waste. Alternatively return it to Calectro for recycling. **!**

DEUTSCH

Montage und Einbauposition.

Installieren Sie den Uniguard-Rauchmelder so, dass die Richtungspfeile für den Luftstrom (siehe Form der Unterseite des Uniguard-Rauchmelders oder Oberseite des Gehäuses) in die Richtung des Luftstroms im Lüftungskanal zeigen. Der Uniguard-Rauchmelder kann an jeder Seite des Kanals installiert werden. Bitte zu beachten bei Rechteckigen Kanälen: Um eine maximale Luftprobenabdeckung zu erhalten, installieren Sie den Uniguard auf der kürzesten Seite eines rechteckigen Kanals.

Wir empfehlen, den Uniguard-Rauchmelder in gleichem Abstand zu Heiz-, Kühl- oder Feuchtigkeitsgeräten und an ähnlicher Stelle wie die Luftstromüberwachungen zu installieren.
Ein Abstand in Höhe des dreifachen Kanaldurchmessers ist **vor** einer Feuerklappe, einem Filter oder einer Kanalrichtungsänderung einzuhalten. **Hinter** diesen Vorrichtungen ist ein Abstand in Höhe des fünffachen Kanaldurchmessers erforderlich.

ESPAÑOLA

Montaje y colocación.

El Uniguard debe instalarse con las flechas de dirección del flujo de aire (vea la forma del pie de Uniguard o en la parte superior de la carcasa) de modo que se correspondan con la dirección del flujo de aire en el conducto. El Uniguard se puede instalar a cualquier lado del conducto. Nota sobre conductos rectangulares: Para obtener una cobertura máxima de muestreo de aire, instale Uniguard en el lado más corto del conducto rectangular.

Recomendamos montar el Uniguard a una distancia igual respecto a la calefacción, la refrigeración o dispositivos de control de la humedad, similar a la ubicación para monitores de flujo.
Se debe dejar una distancia de 3 veces el diámetro del conducto **antes** de una compuerta, un filtro o un cambio en la dirección del conducto, y 5 veces el diámetro **después** de esos dispositivos.

***Beachten Sie** die pfeilförmige Unterseite, die **in Richtung des Luftstroms** zu installieren ist.*
***Tenga presente** la forma la flecha en el pie, que deberá instalarse en **la dirección del flujo de aire.tion**.*

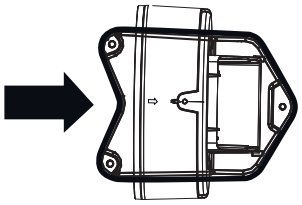

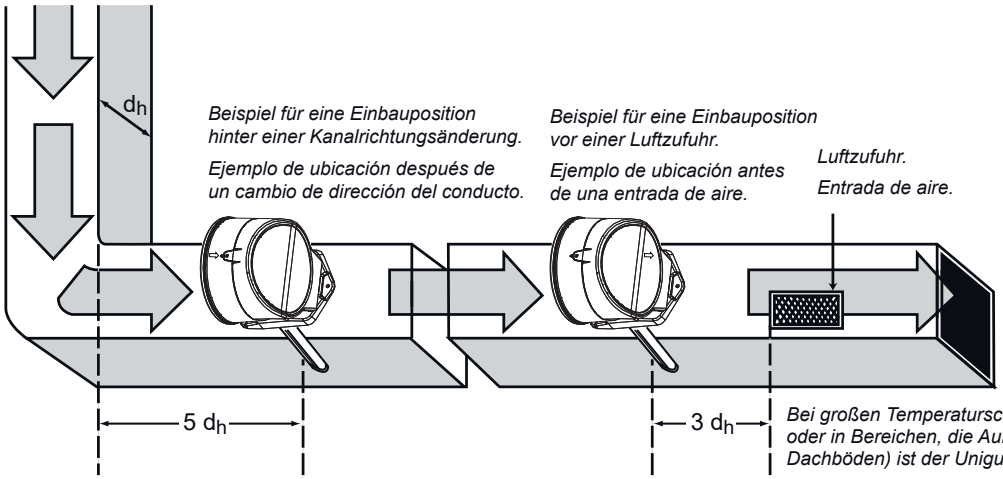

Bei großen Temperaturschwankungen, z. B. im Außenbereich oder in Bereichen, die Außentemperaturen ausgesetzt sind (Dach, Dachböden) ist der Uniguard-Rauchmelder zu isolieren, siehe Abs. 9

Donde se produzcan grandes variaciones de temperatura como en ubicaciones exteriores o en áreas sujetas a temperaturas externas (tejados,áticos), el Uniguard se deberá aislar. Véase el párrafo 9.

Hydraulischer Durchmesser

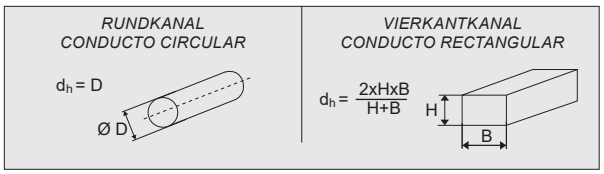

Diámetro hidráulico

Beispiel für die Installation an Störungsquellen:

- Gebläse
- Feuerklappe
- Schalldämpfer
- Batterie
- Lüftungsanlage
- Kanalbiegungen
- Kanalverzweigungen
- Kanalverjüngung oder erweiterung

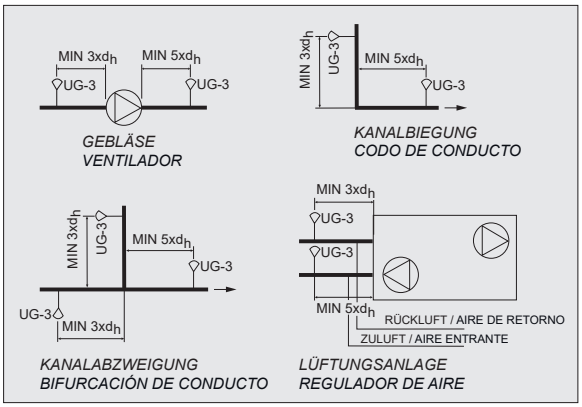

Ejemplo de instalación en fuentes de interferencias:

- ventilador
- compuerta
- silenciador
- batería
- regulador de aire
- codo de conducto
- bifurcación de conducto
- estrechamiento o expansión de conducto

Bohren Sie ein Loch in den Kanal:
- Ohne Montagehalterung: ø 38 mm.
- Mit Montagehalterung und/oder Venturirohr mit Zusatzgebläse: ø 51 mm (siehe Absatz 10).

1

Taladre un orificio en el conducto:
- Sin soporte de montaje, ø 38 mm.
- Con soporte de montaje y/o tubo Venturi con ventilador auxiliar, ø 51 mm (véase párrafo 10).

- Messen Sie den Kanaldurchmesser.
- Kürzen Sie das Rohr bei Bedarf.
- Das Rohr sollte mindestens 90 % des Kanaldurchmessers durchdringen.
  HINWEIS: Siehe Absatz 8.
- Stecken Sie den Rohrverschluss ein.

2

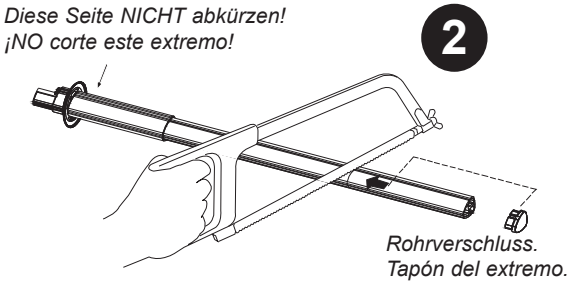

- Mida el diámetro del conducto.
- Si fuera necesario, recorte el tubo.
- El tubo debe penetrar al menos el 90% de la anchura del conducto.
  ¡AVISO! Véase párrafo 8.
- Inserte el tapón del extremo.

- Setzen Sie die schwarze Dichtung auf das Rohr.
- Schieben Sie das Rohr von unten in den Uniguard-Rauchmelder.
- Befestigen Sie das Rohr mit der Sicherungsschraube.

3

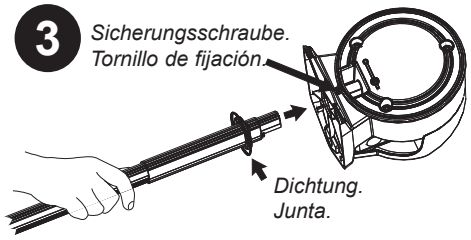

- Monte la junta negra sobre el tubo.
- Inserte el tubo en la base del Uniguard.
- Asegure el tubo con el tornillo de fijación.

- Montieren Sie Rohr und Rauchmelder im Kanal.
- Sichern Sie die Unterseite des Uniguard-Rauchmelders mit den drei Schrauben (Positionen mit Pfeilen gekennzeichnet).

4

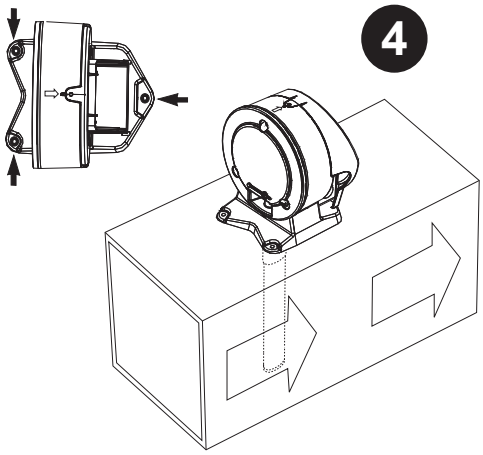

- Monte el tubo y el detector en el conducto.
- Asegure la base de Uniguard con los 3 tornillos en sus posiciones marcadas.

HINWEIS - WICHTIG:
Die Richtungspfeile für den Luftstrom (siehe Form der Unterseite des Uniguard-Rauchmelders oder Oberseite des Gehäuses) müssen in die Richtung des Luftstroms im Lüftungskanal zeigen.

¡NOTA IMPORTANTE!
Las flechas de dirección del flujo de aire (vea la forma del pie del Uniguard o en la parte superior de la carcasa) deben tener la misma dirección que el flujo de aire en el conducto.

Luftstromanzeige und Rohr mit Zusatzgebläse*.

Der Uniguard-Rauchmelder verfügt über eine Anzeige, eine Kunststoff ”Zunge”, die bei korrektem Einbau durch den Luftstrom nach außen gebogen wird.

HINWEIS:
Wenn sich die Anzeige nicht bewegt, sollten Sie den Uniguard-Rauchmelder entweder an einer anderen Stelle anbringen, oder ein Venturirohr mit Zusatzgebläse installieren.

Bei der Installation eines Venturirohrs mit Zusatzgebläse wird immer eine Montagehalterung verwendet.

* Ein Zusatzgebläserohr ist ein Venturi-Standardrohr mit einem Zusatzgebläse, das eine separate 24 V AC / DC-Stromversorgung benötigt.

5

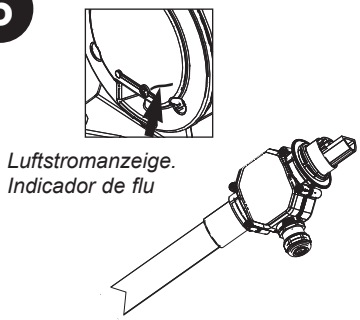

Indicador de flujo y tubo del ventilador auxiliar*.

El Uniguard se suministra con un indicador, una lengüeta plástica que , cuando el detector está correctamente instalado, se dobla hacia afuera debido al flujo de aire.

¡AVISO!
Si el indicador no se mueve, considere el cambio a una nueva posición de montaje del Uniguard o instale un tubo Venturi con ventilador auxiliar.

Si se instala un tubo Venturi con ventilador auxiliar, siempre se usa un soporte de montaje.

* Un tubo con ventilador auxiliar es un tubo Venturi estándar que incluye un ventilador de refuerzo. Requiere una alimentación de CA/CC separada de 24V.

Elektroinstallation.

- Entfernen Sie das Gehäuse, indem Sie den Schnappverschluss über die Leiterplatte öffnen.
- Führen Sie das Kabel durch eine der Klikseal-Kabeldurchführungen. Wenn Sie einen anderen Kabeldurchführungstyp für die Kabel verwenden, entfernen Sie die installierten Kabeldurchführungen, indem Sie zunächst eine Seite und dann die andere Seite durch die Öffnung schieben (1-2).

6

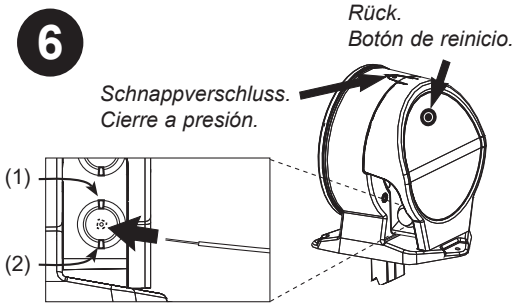

Instalación eléctrica.

- Para retirar la cubierta que hay sobre la placa de circuito impreso, abra el cierre a presión.
- Introduzca el cable a través de uno de los pasacables Klikseal.
  Cuando utilice otro tipo de pasacables, desmonte los ya instalados presionando primero un lado a través del orificio y después el otro (1-2).

- Uniguard Superflow verfügt über vier vormontierte Kabeldurchführungen mit IP67-Zulassung für Kabeldurchmesser von 4-11 mm, Typ Klikseal (bei der 230 V-Variante sind es drei Kabeldurchführungen).

  HINWEIS: Das Kabel darf nur in eine Richtung durch den Klikseal gezogen werden: in den Uniguard-Rauchmelder. So tauschen Sie ein installiertes Kabel aus: Schneiden Sie das Kabel außerhalb des Uniguard-Rauchmelders ab, und ziehen Sie den Rest von innen heraus.

  Klikseal ist gemäß EN50262 zugelassen.

- Schließen Sie die Kabel gemäß Schaltplan an.
  UG-3-A4O: 24 V AC/DC.
  UG-3-A5O: 230 V AC.

- Das Modell UG-3-A5O werden über eine neben dem Rauchmelder montierte Trennvorrichtung mit Strom versorgt. Diese wird wie folgt gekennzeichnet: ”Trennvorrichtung für Rauchmelder UG-3-A5O”.

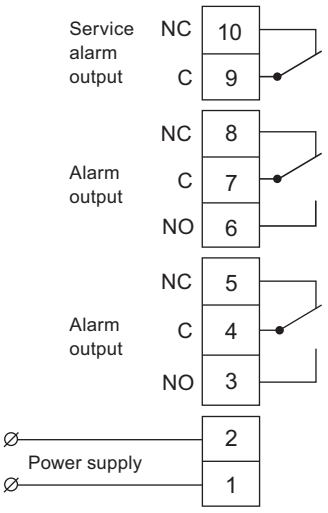

- Uniguard Superflow tiene preinstalado un pasacables en 4 piezas (3 piezas en la versión de 230 V), homologado IP67, para cable de 4 a 11 mm de diámetro, tipo Klikseal.

  ¡AVISO! El cable solo se debe tirar a través del Klikseal en una dirección: hacia el Uniguard.
  Para cambiar un cable ya montado: corte el cable fuera del Uniguard y tire del resto desde el interior.

  Klikseal está aprobado conforme a EN50262.

- Conecte los cables conforme al diagrama de conexiones.
  UG-3-A4O: 24V AC/DC
  UG-3-A5O: 230V AC.

- El suministro de alimentación del modelo UG-3-A5O se hará a través de un dispositivo desconectador, próximo al detector de humo, señalado con: “Desconectar dispositivo para detector de humo UG-3-A5O”.

Rauchmelder-Test.

Überprüfen Sie den Rauchmelder mit dem Rauchmelder-Tester RDP-300.

- Öffnen Sie die ”Testöffnung”, indem Sie den Stopfen entfernen, und geben Sie umgehend einen Sprühstoß des Aerosolsprays hinein. Bei einer Alarmierung leuchtet die rote LED auf der Leiterplatte und am Rauchmelder. Bei einem Servicealarm leuchtet die gelbe LED auf der Leiterplatte und die grüne LED am Rauchmelder.

- Einheit zurücksetzen durch drücken der schwarzen Rückstelltaste in der Abdeckung über der Leiterplatte.

- **WICHTIG:**
  Bringen Sie unbedingt den Stopfen für die ”Testöffnung” wieder an.

7

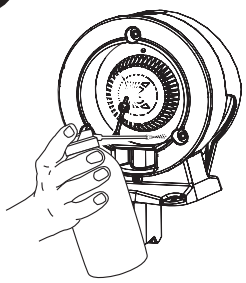

Prueba del detector.

Compruebe el detector con probador de detector de humo RDP-300.

- Abra el "tapón del orificio de prueba" y eche un poco de aerosol.
  Cuando se genera la alarma, el LED se enciende en rojo en la placa de circuito impreso y en el detector. Cuando se produce la alarma de servicio, el LED se enciende en amarillo en la placa de circuito impreso y verde en el detector de humo.

- Para reiniciar, pulse el botón de rearme negro de la cubierta sobre la placa de circuito impreso.

- **¡IMPORTANTE!**
  Vuelva a montar el "tapón del orificio de prueba".

Bohren Sie keine Löcher für Schilder usw. in das Gehäuse. Löcher führen zu Undichtigkeiten und Luftaustritt und beeinträchtigen die Funktionsfähigkeit des Rauchmelders erheblich.

No taladre ningún orificio en la cubierta para fijar letreros, etc. Los orificios originarían fugas de aire y alterarían gravemente el funcionamiento del detector.

Anschließen von Rohren in Kanälen mit unterschiedlichen Durchmessern.

8

Adaptación de tubos en conductos de distinto diámetro.

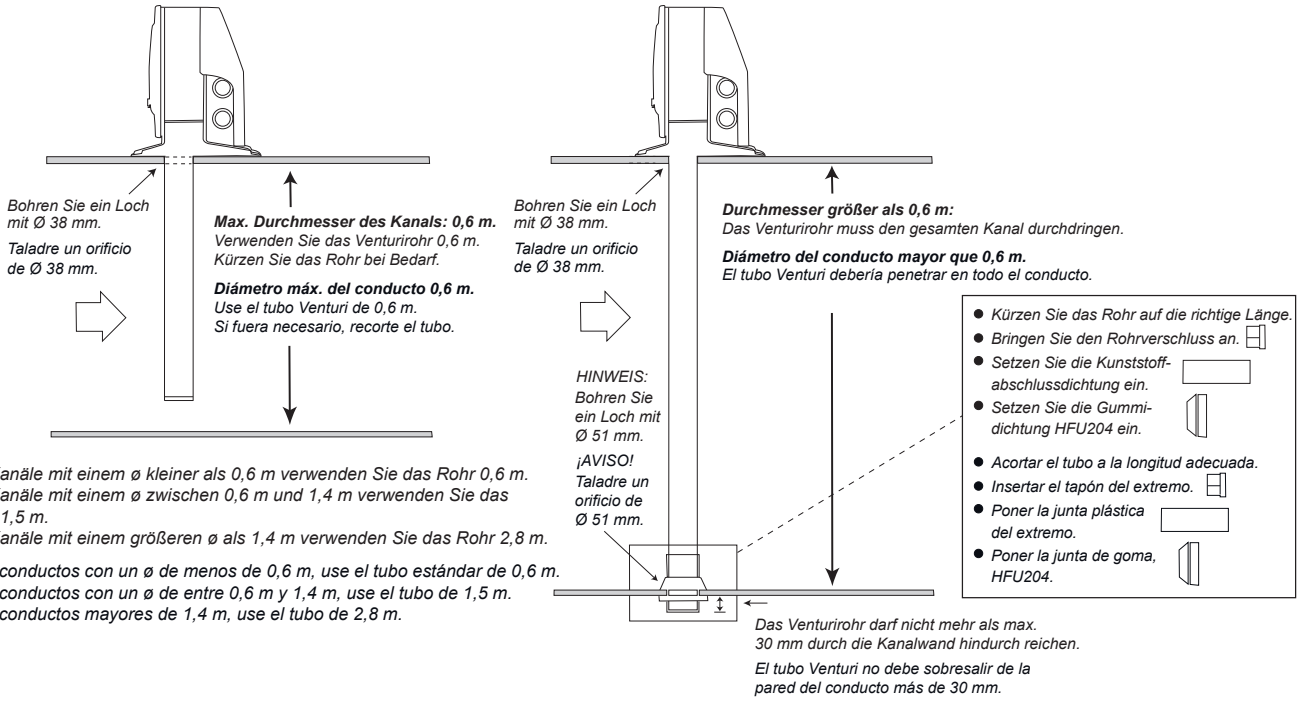

Einbau in Bereichen, in denen Kondensationsprobleme entstehen könnten, z. B. im Außenbereich oder auf kalten Dachböden.

9

Montaje en lugares donde podrían surgir problemas de condensación, como áticos fríos o exteriores.

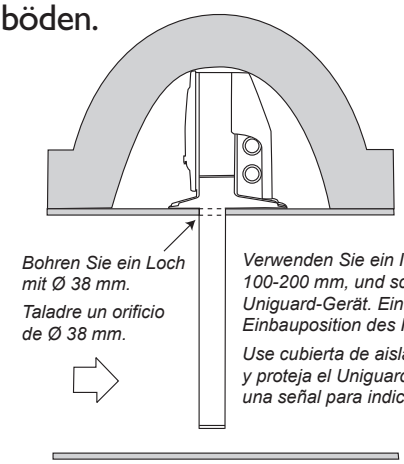

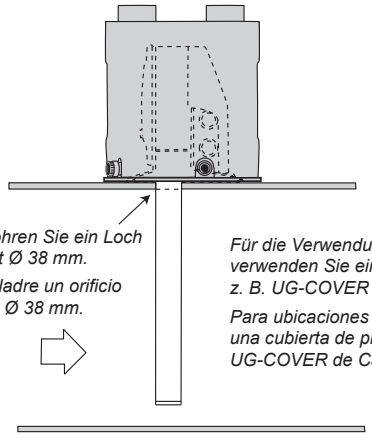

Montagehalterung für Rundkanäle oder isolierte Vierkantkanäle.

10

Soporte de montaje para conductos circulares o rectangulares aislados.

Bei Verwendung der Montagehalterung, kann der Kanaldurchmesser auf 100 mm beschränkt sein.

Si se utiliza el soporte, el diámetro del conducto puede ser tan pequeño como 100 mm.

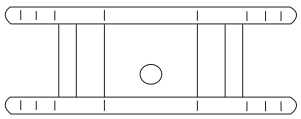

Die Montagehalterung wird flach geliefert.

El soporte de montaje se suministra en forma plana.

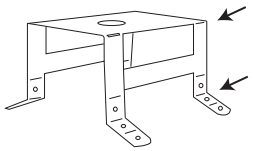

Sie können die Montagehalterung durch Biegen oder Formen ganz einfach an Rund- oder Vierkantkanäle anpassen.

El soporte de montaje se puede doblar o moldear fácilmente para adaptarse a un conducto circular o rectangular.

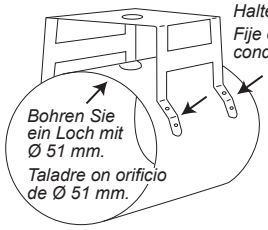

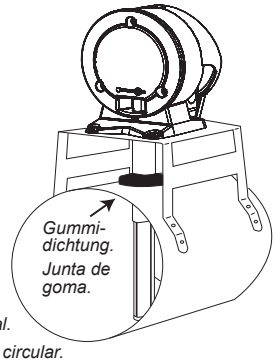

Rundkanal.

Conducto circular.

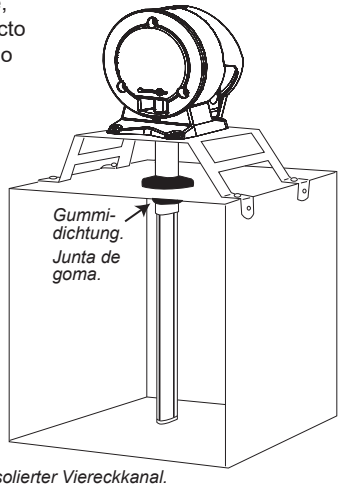

Isolierter Viereckkanal.

Conducto rectangular aislado.

ABSCHLIESSENDE PRÜFUNGEN

- Stellen Sie sicher, dass die Richtungspfeile für den Luftstrom in die Richtung des Luftstroms im Lüftungskanal zeigen.
- Stellen Sie sicher, dass der Plastikstopfen der Testöffnung korrekt angebracht ist.
- Stellen Sie sicher, dass die Luftstromanzeige vibriert und so einen ungehinderten Luftstrom durch den Rauchmelder gewährleistet.
- Wir empfehlen, Rauch von einem Rauchgenerator in den Kanal einzuleiten, um die Funktionsfähigkeit des Rauchmelders zu überprüfen.

COMPROBACIONES FINALES

- Compruebe que las flechas de dirección de flujo de aire tienen la misma dirección que el flujo de aire en el conducto.
- Compruebe que el tapón de plástico del orificio de prueba está montado correctamente.
- Compruebe que el indicador de flujo oscila, lo cual garantiza que existe el flujo de aire apropiado a través del detector.
- Es recomendable introducir humo de un generador de humo en el conducto para comprobar el funcionamiento del detector.

Fehlerbehebung.

Der Rauchmelder gibt ohne vorhandenen Rauch einen Alarm aus.

- Der Rauchmelder ist fehlerhaft, oder durch Schmutz oder Kondensation verunreinigt. Siehe Absatz 9. Der Rauchmelder muss ausgetauscht werden.

Solución de problemas.

El detector de humo dispara una alarma sin que haya humo.

- El detector de humo está averiado, contaminado con suciedad o condensación. Véase párrafo 9. Es preciso sustituir el detector.

! Gemäß der WEEE-Richtlinie (Waste of Electrical and Electronic Equipment) für Elektro- und Elektronik-Altgeräte ist das Produkt am Ende seiner Lebensdauer separat an einer zulässigen Sammelstelle zu entsorgen. Es darf nicht in den unsortierten Abfällen gegeben werden. Sie können das Produkt auch zum Recycling an Calectro zurückgeben.

Conforme a la directiva sobre residuos de aparatos eléctricos y electrónicos (WEEE, Waste of Electrical and Electronic Equipment), al final de la vida útil del producto deberá desecharlo por separado en un punto de recogida selectiva apropiado y nunca junto a residuos sin clasificar. Opcionalmente, puede devolverlo a Calectro para su reciclaje. **!**